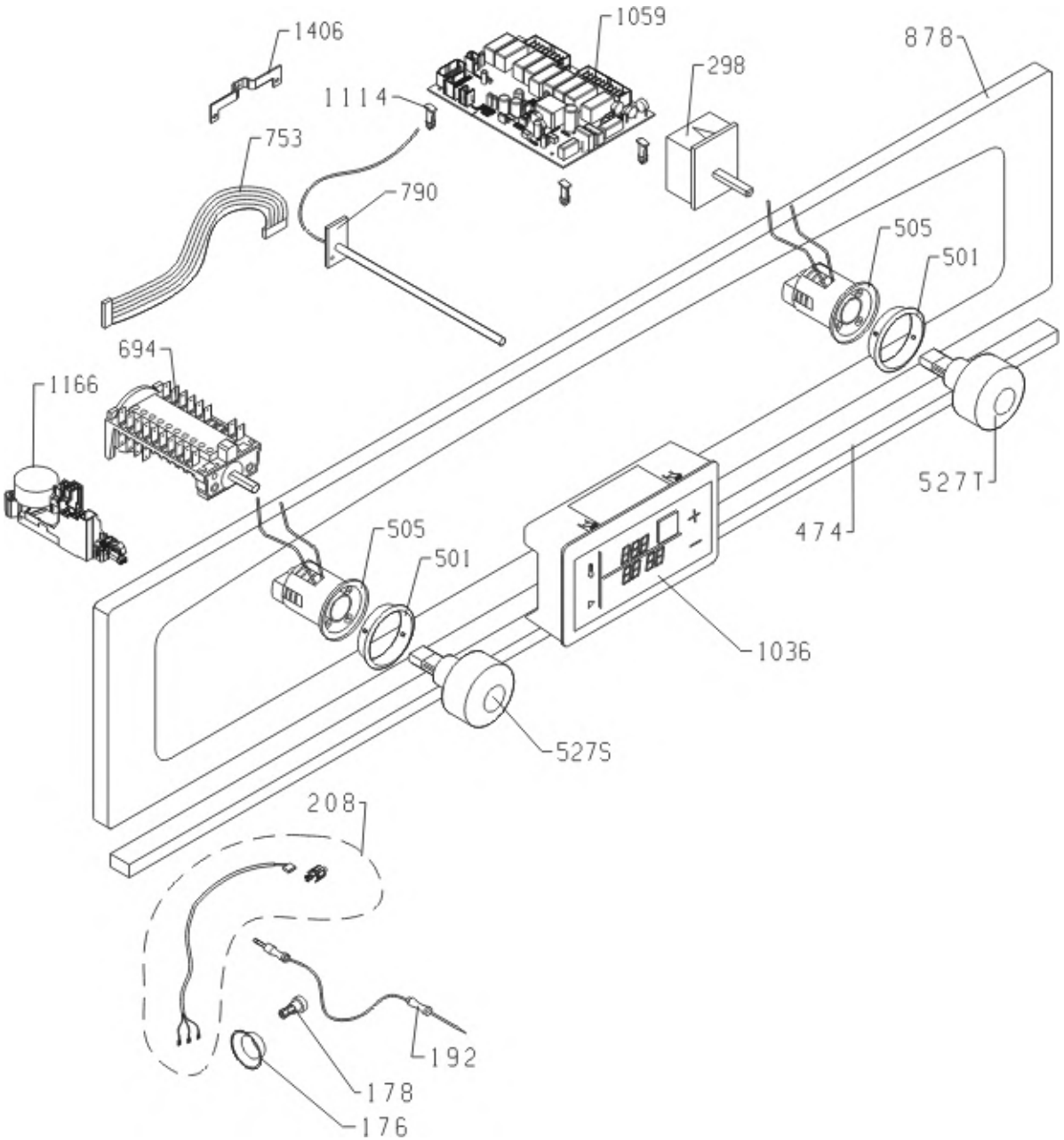
1406
1059
878
298
1114
753
790
505
501
694
1166
527T
474
505
501
1036
527S
208
192
178
176

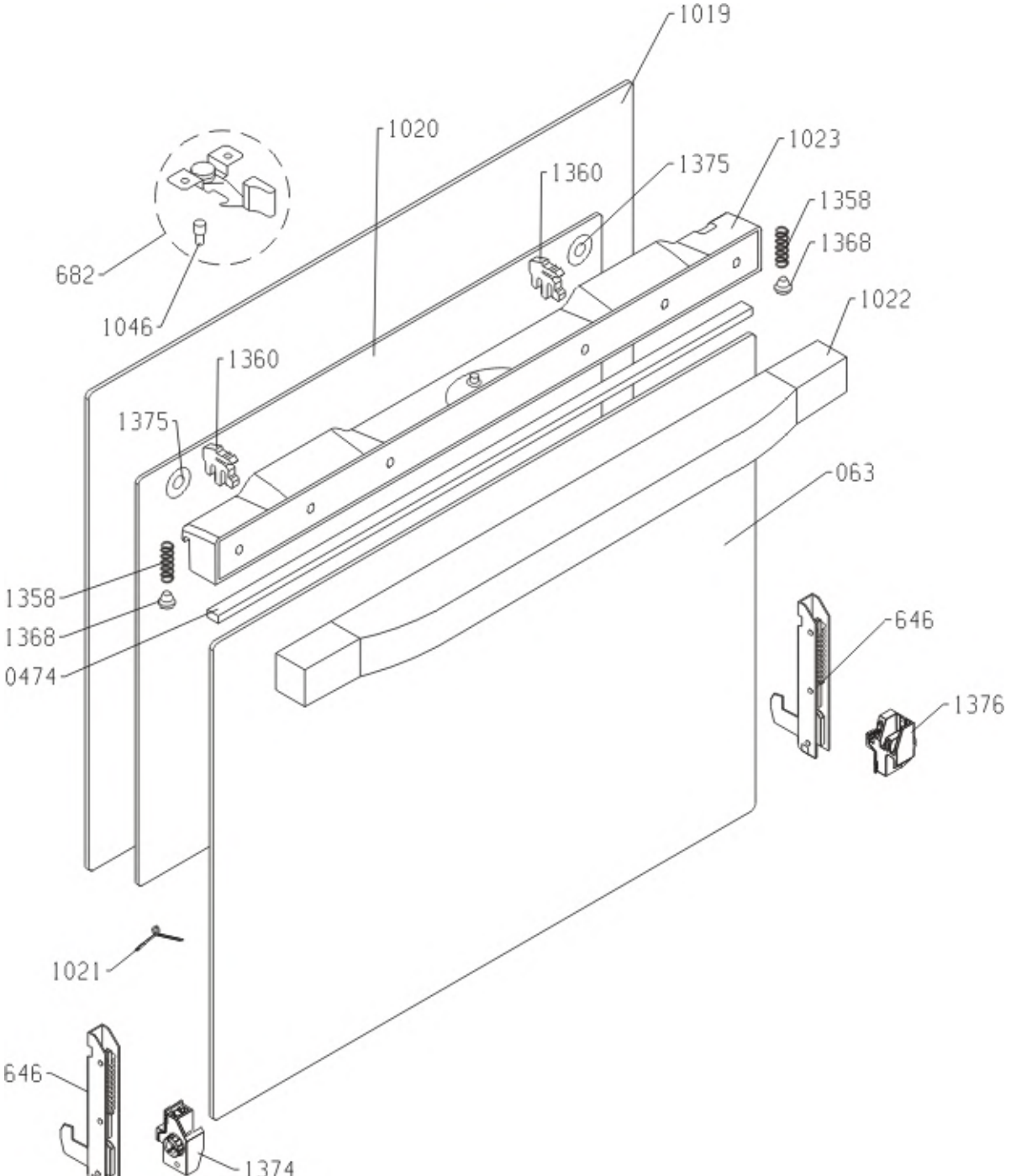
1019
1020
1023
1360
1375
1358
1368
682
1046
1022
1360
1375
063
1358
1368
0474
646
1376
1021
646
1374

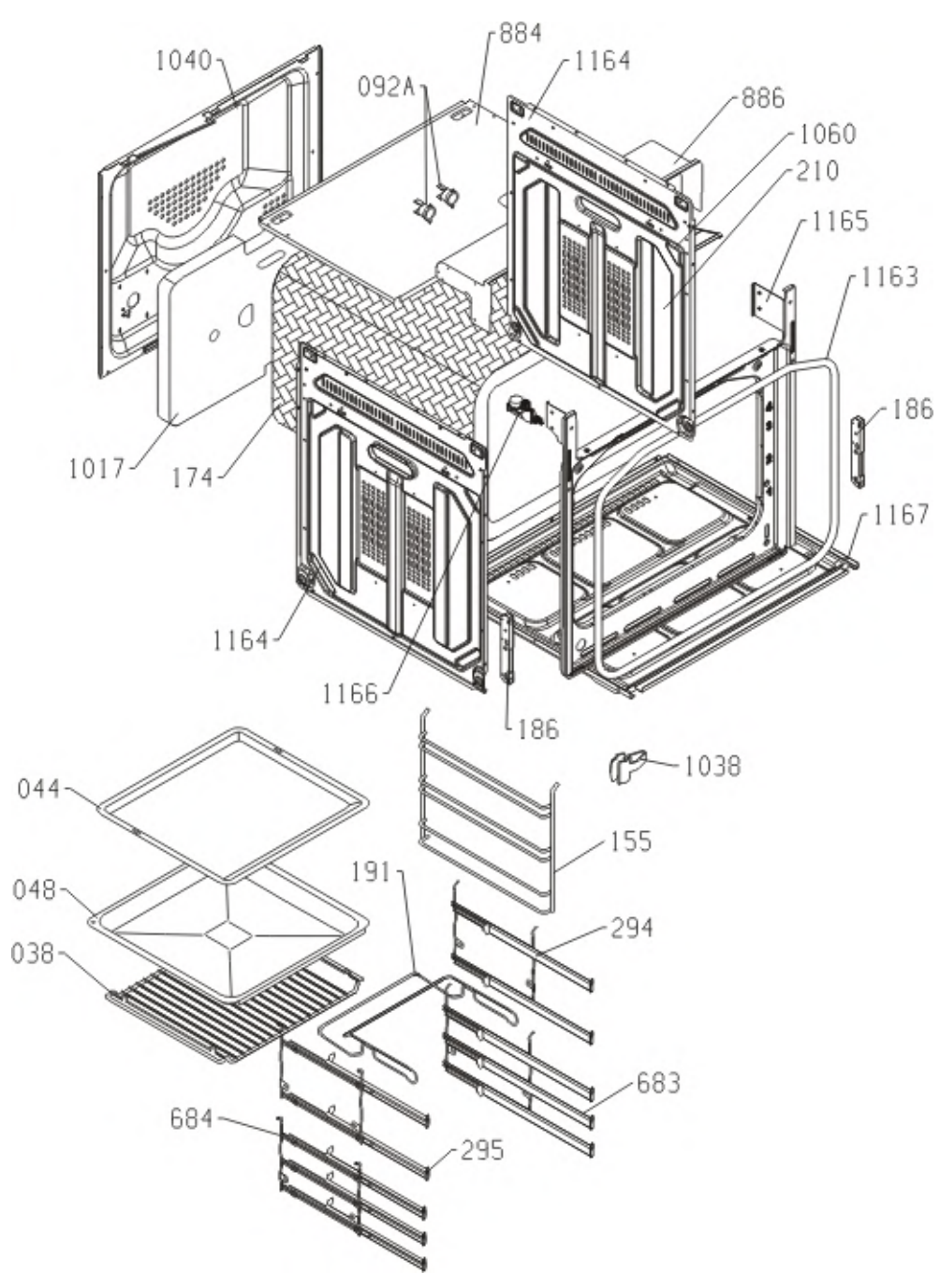
884
1040
1164
092A
886
1060
210
1165
1163
186
1017
174
1167
1164
1166
186
1038
044
155
191
048
294
038
683
684
295